NATHALIE - Ванна для установки с ножками (без ручек)

E2962

Коллекция: NATHALIE

Отделки*:

00 - Белый

Технические характеристики

- РАЗМЕРЫ (СМ): 150 x 70 см
- МАТЕРИАЛ: Чугун
- ТИП УСТАНОВКИ: Встраиваемые
- ФОРМА: Прямоугольные

Связанные продукты

- E2958: Набор хромированных ручек
- E2956RU: Набор

Общая информация

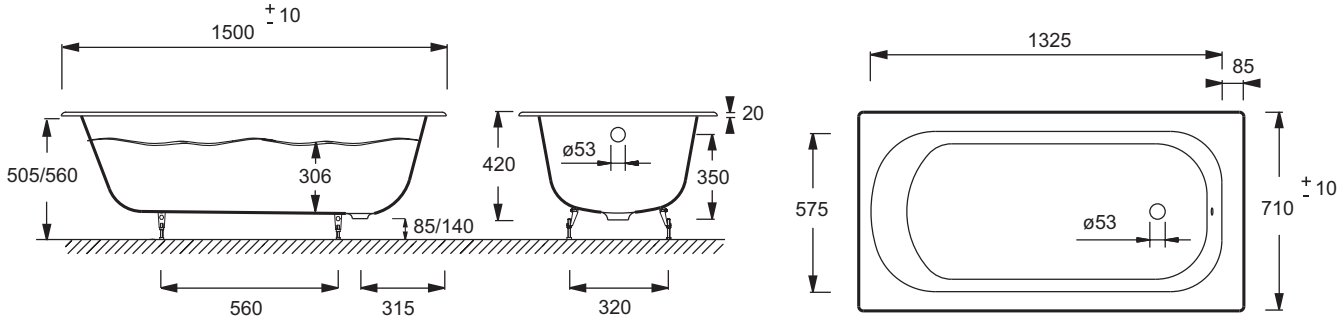

Спецификация продукта: Ванна для установки с ножками (без ручек). E2962. Коллекция: NATHALIE. РАЗМЕРЫ (СМ): 150 x 70 см. МАТЕРИАЛ: Чугун. ТИП УСТАНОВКИ: Встраиваемые. ФОРМА: Прямоугольные.

Этот документ не является публичной офертой

*В зависимости от конфигурации компьютера или настроек принтера, технических факторов и характеристик, цвета, которые Вы видите могут не полностью соответствовать настоящим цветам и являются схематическими.